Москва, ул. Карьер 2А
тел: +7(495) 772-78-87
e-mail: cwt@water.ru

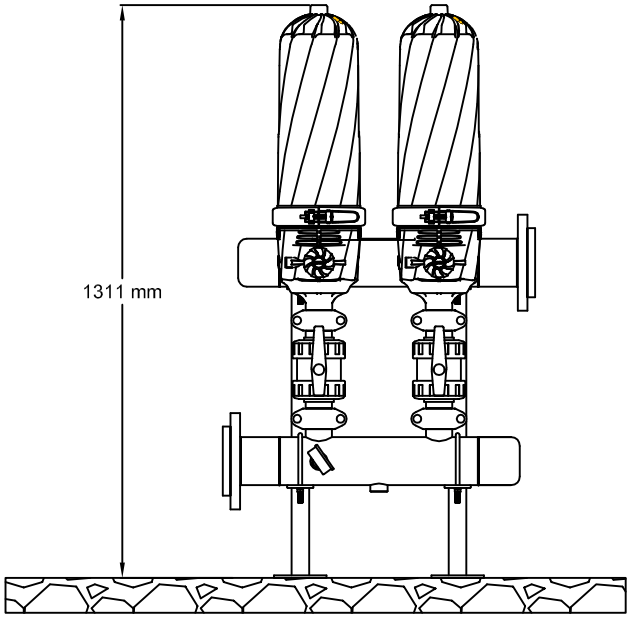

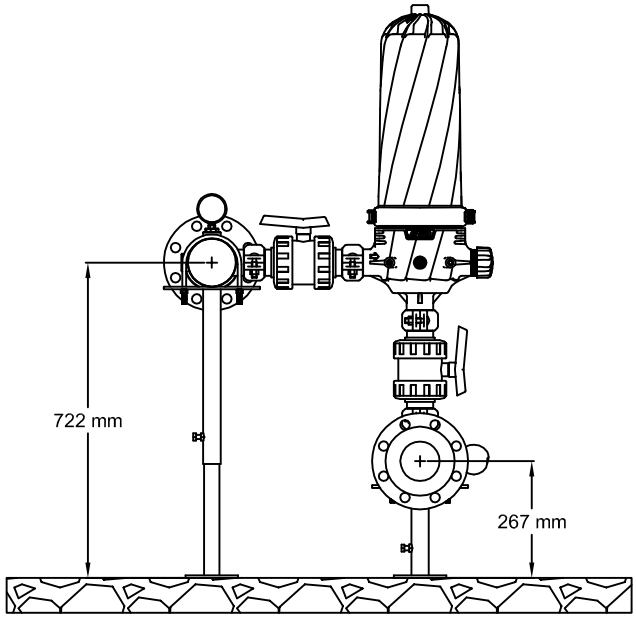

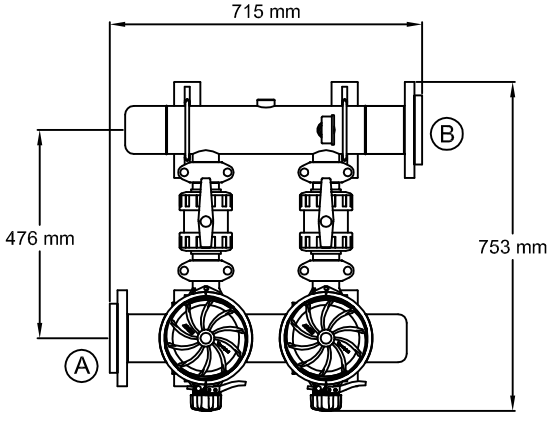

(A) Colector entrada 4"
4" Inlet manifold

(B) Colector salida 4"
4" Outlet manifold

AZUD HELIX SYSTEM 202/4FH LM

SCALE	MATERIAL: HDPE	RESPONS.: M. Martínez	AZUD
S/E	UNITS: mm	REVISION: 00	
A4 FORMAT	FILE: Azud_hs_202-4fh_lm.dwg	04/07/20101	

THE PRESENT REVISION CANCELS THE PREVIOUS ONES. THE PERSON RESPONSABLE OF THIS DRAWING IS UNCONNECTED WITH THE HARMS PRODUCED FOR AN IMPROPER USE OF THE CANCELLED REVISIONS.
LA PRESENTE REVISIÓN ANULA LAS ANTERIORES. EL RESPONSABLE DE ESTE PLANO ES AJENO A LOS PERJUICIOS OCASIONADOS POR EL USO INDEBIDO DE REVISIONES ANULADAS.